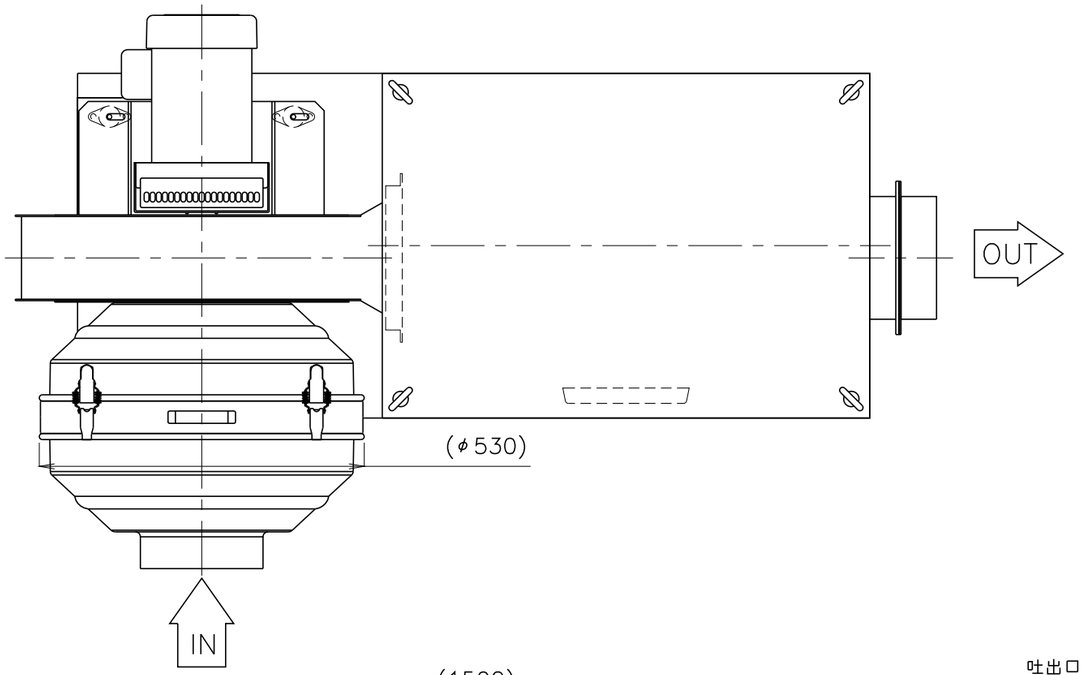

* 不安定な据付は、振動、騒音の原因になります。
* 壁や品物から離して据付けてください。
* 壁及び品物と密着していると熱風発生機がオーバーヒートをおこし
  重大な事故につながります。 また、点検や修理の妨げになります。
* 本機底面の空間は機内冷却のため重要です。
  発熱体の上部や底面を塞いだ設置はしないでください。

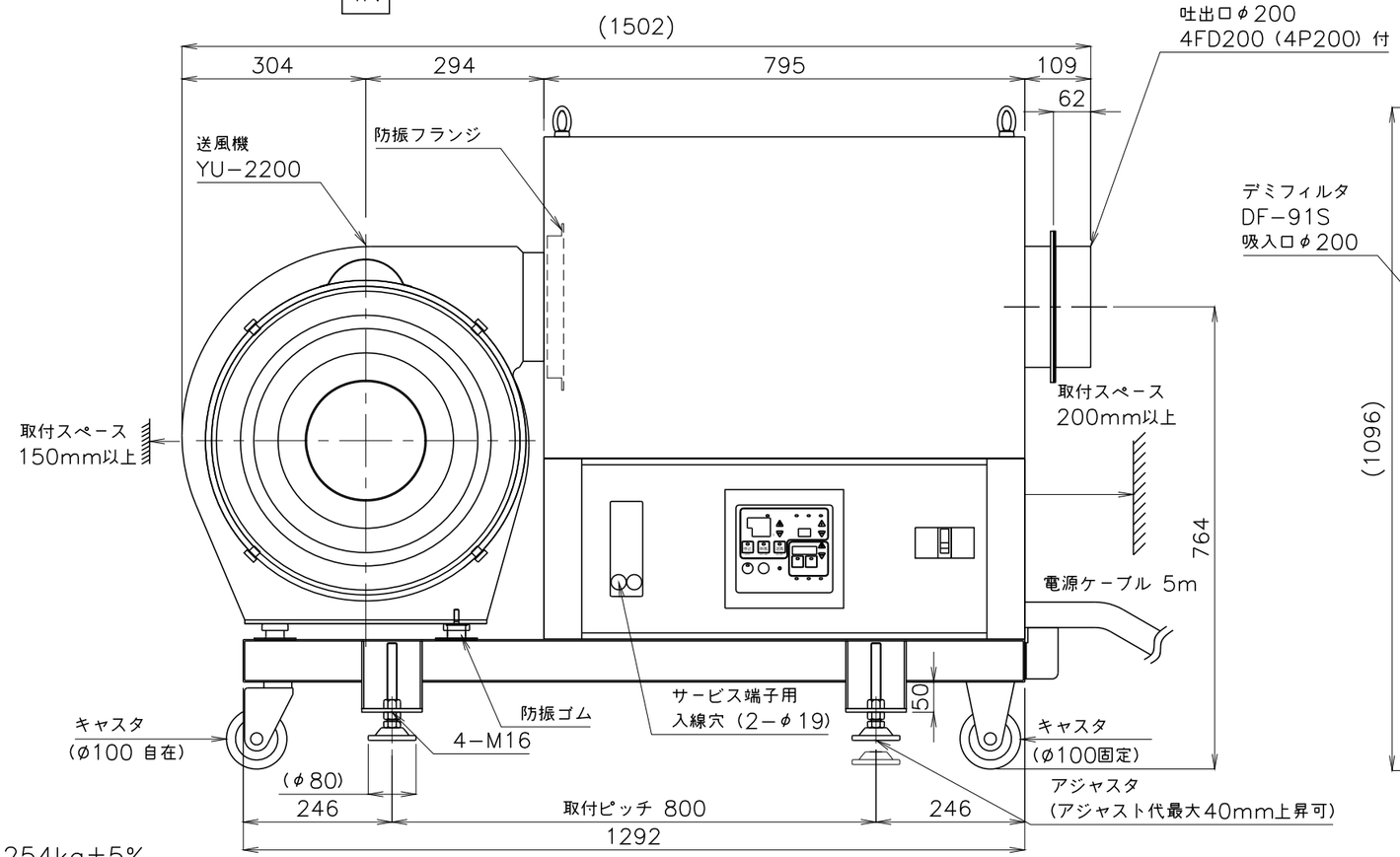

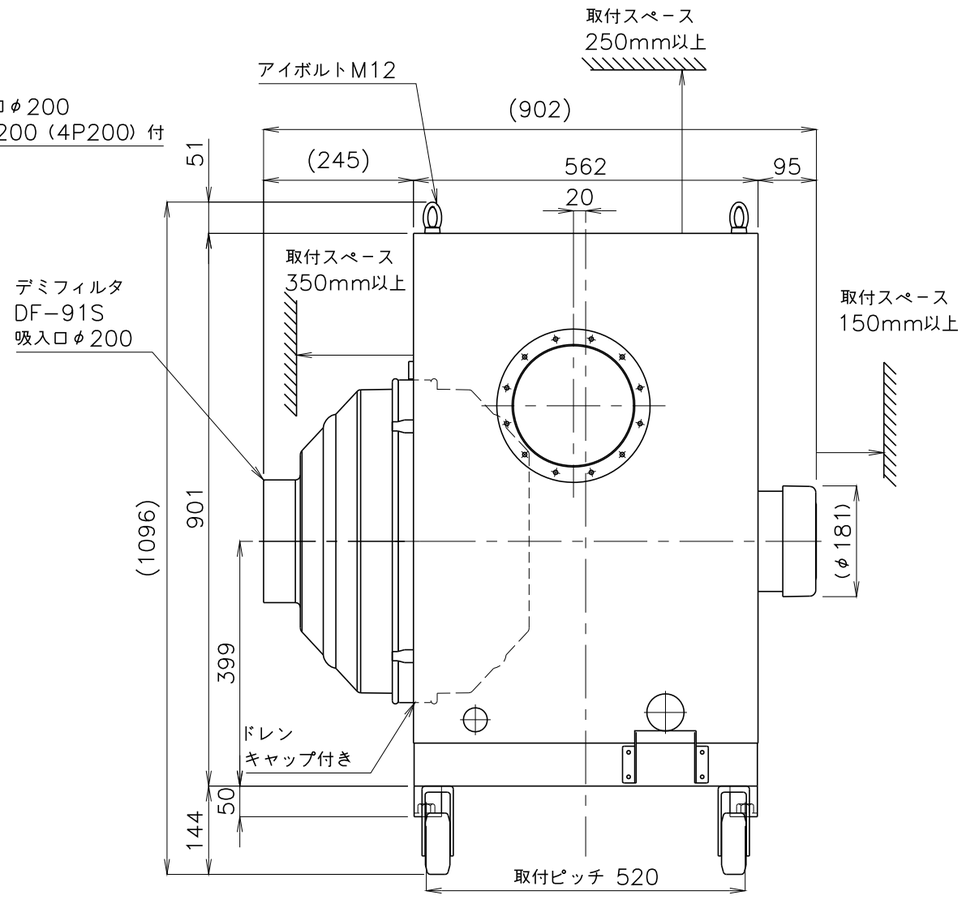

※ネジの突起は含んでいません。
※付属のフランジパッキン4P200の耐熱温度は200℃となります。

概算質量
TSK−92　254kg±5%
TSK−102　258kg±5%

No.	修正内容	場所	日付	数	担当
3					
2					
1					

製図　設計　尺度　図番 260420KN−04　File name TSK−92(RF)外形図

配布先：□営業 □資材購買 □総合組立 □金属加工

株式会社 関西電熱
Kansai Electric Heat Corp.

仕向　様

図面名称 TSK−92,102(RF) 外形図