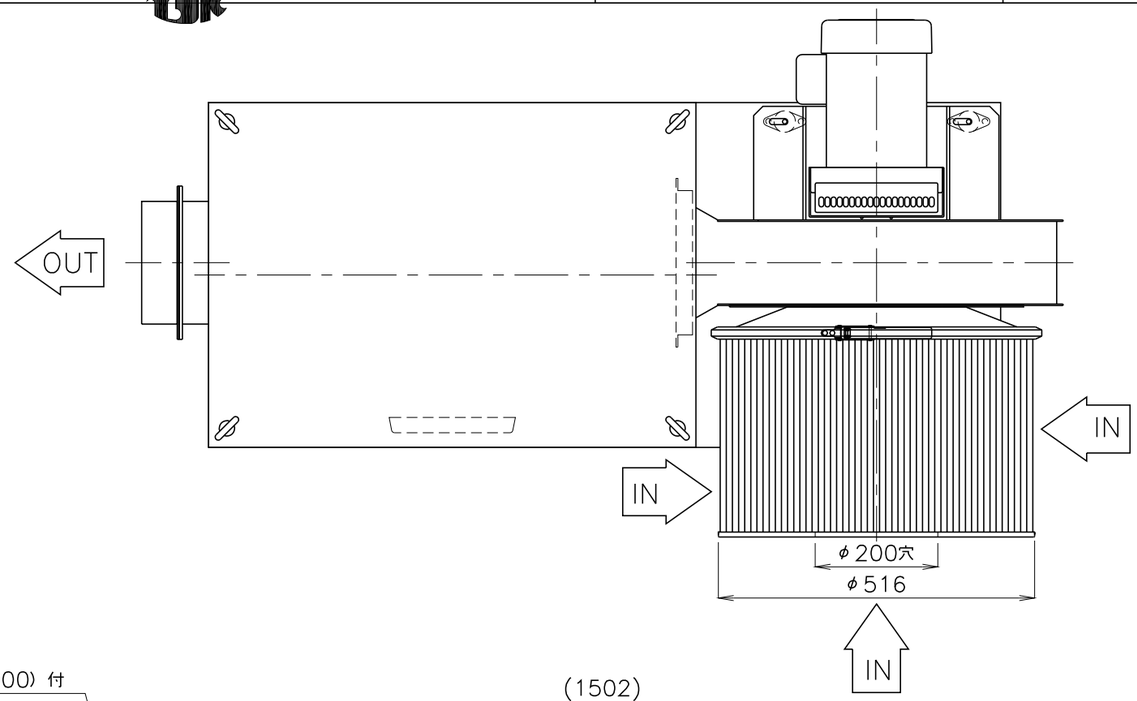

＊ 不安定な据付は、振動、騒音の原因になります。
＊ 壁や品物から離して据付けてください。
＊ 壁及び品物と密着していると熱風発生機がオーバーヒートをおこし
　重大な事故につながります。 また、点検や修理の妨げになります。
＊ 本機底面の空間は機内冷却のため重要です。
　発熱体の上部や底面を塞いだ設置はしないでください。

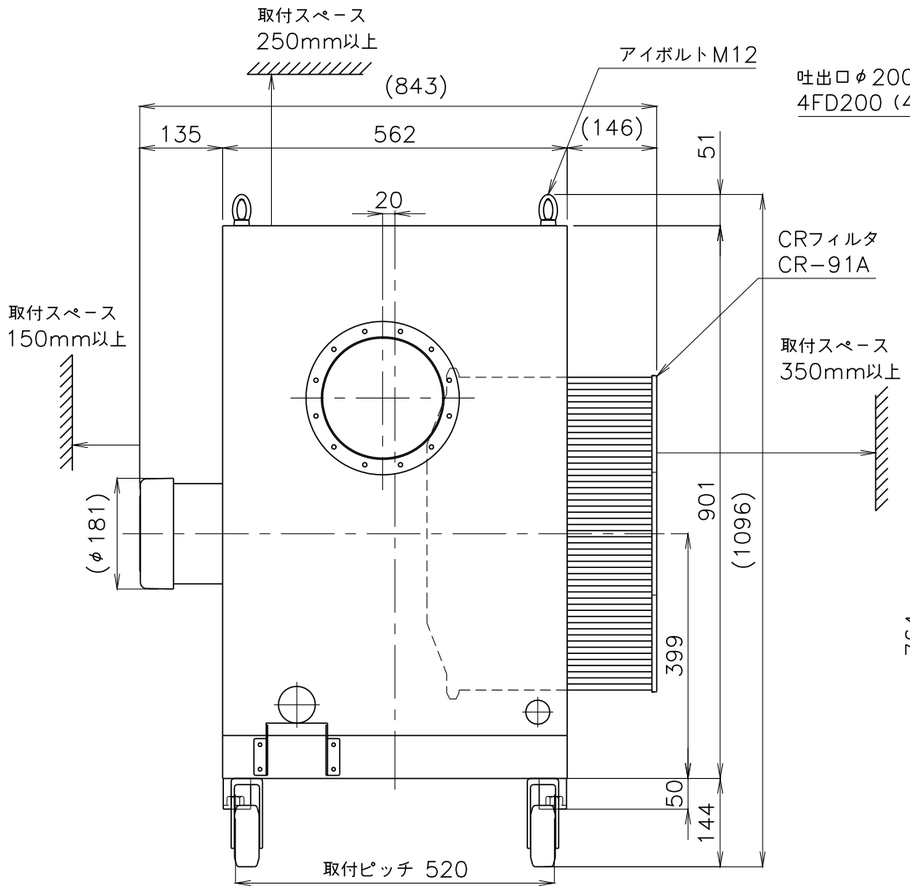

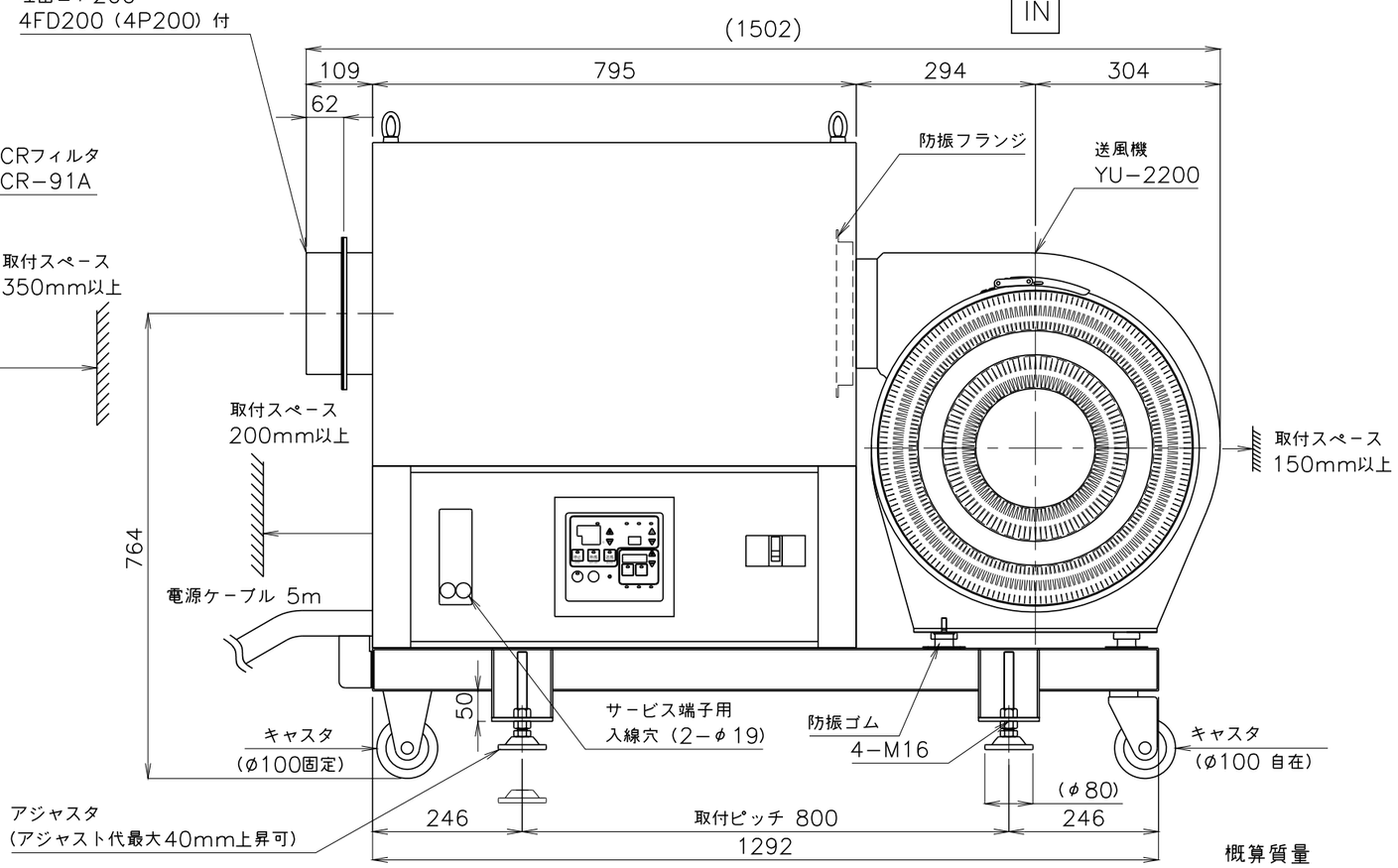

※ネジの突起は含んでいません。
※付属のフランジパッキン4P200の耐熱温度は200℃となります。

概算質量
TSK−92　245kg±5%
TSK−102　249kg±5%

No.	修正内容	場所	日付	数	担当
3					
2					
1					

製図　設計　尺度　図番 260420KN−06　File name TSK−92(LF·CR)外形図

配布先：営業　資材購買　総合組立　金属加工

株式会社 関西電熱 Kansai Electric Heat Corp.

仕向　様

図面名称 TSK−92,102(LF)(CR付)外形図