＊ 不安定な据付は、振動、騒音の原因になります。
＊ 壁や品物から離して据付けてください。
＊ 壁や品物と密着していると熱風発生機がオーバーヒートをおこし
　重大な事故につながります。 又、点検や修理の妨げになります。
＊ 本機底面の空間は機内冷却のため重要です。
　発熱体の上部や底面を塞いだ設置はしないでください。

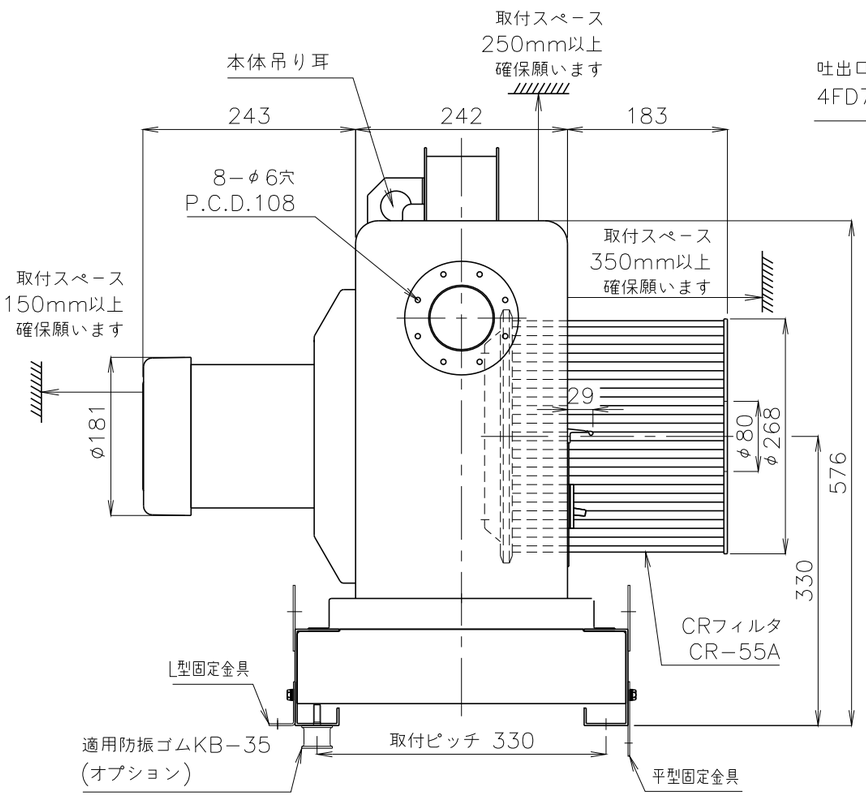

※ネジの突起は含んでいません。
※付属のフランジパッキン4P75の耐熱温度は200℃となります。

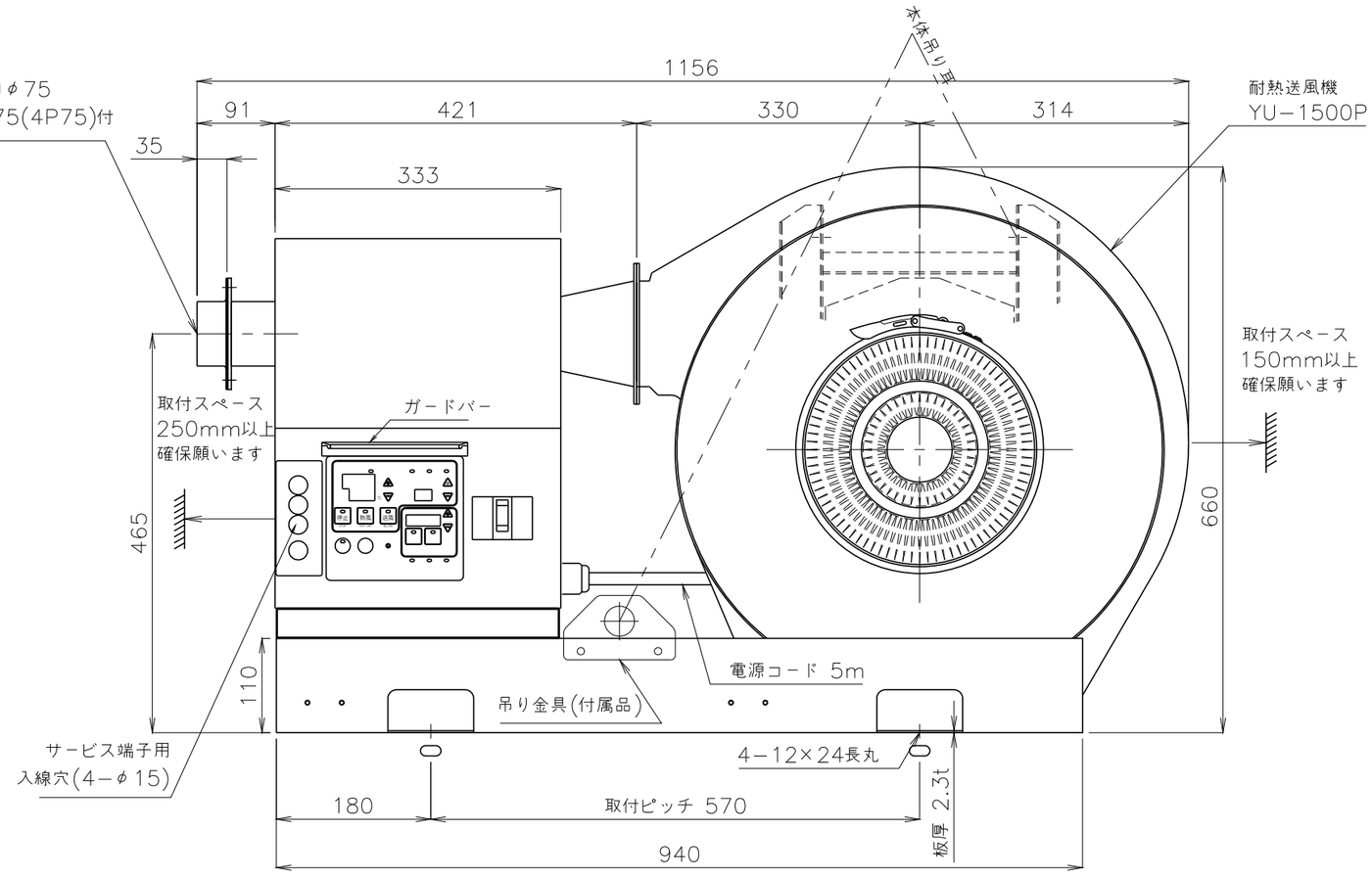

※各種固定方法詳細図については、当社ﾎｰﾑﾍﾟｰｼﾞ製品外形図をご参照ください。
※防振ゴムの詳細については、ｵﾌﾟｼｮﾝﾊﾟｰﾂｶﾀﾛｸﾞをご参照ください。

概算質量　82g±5%

No.	修正内容	場所	日付	数	担当
3					
2					
1					

製図　設計　尺度　図番 250805KN−04　File name TSK−24PS(CR付･LF)外形図

配布先：営業／資材購買／総合組立／金属加工

株式会社 関西電熱 Kansai Electric Heat Corp.

仕向　様

図面名称 TSK−24PS (CR付･LF)外形図