* 不安定な据付は、振動、騒音の原因になります。
* 壁や品物から離して据付けてください。
* 壁や品物と密着していると熱風発生機がオーバーヒートをおこし
  重大な事故につながります。 又、点検や修理の妨げになります。
* 本機底面の空間は機内冷却のため重要です。
  発熱体の上部や底面を塞いだ設置はしないでください。

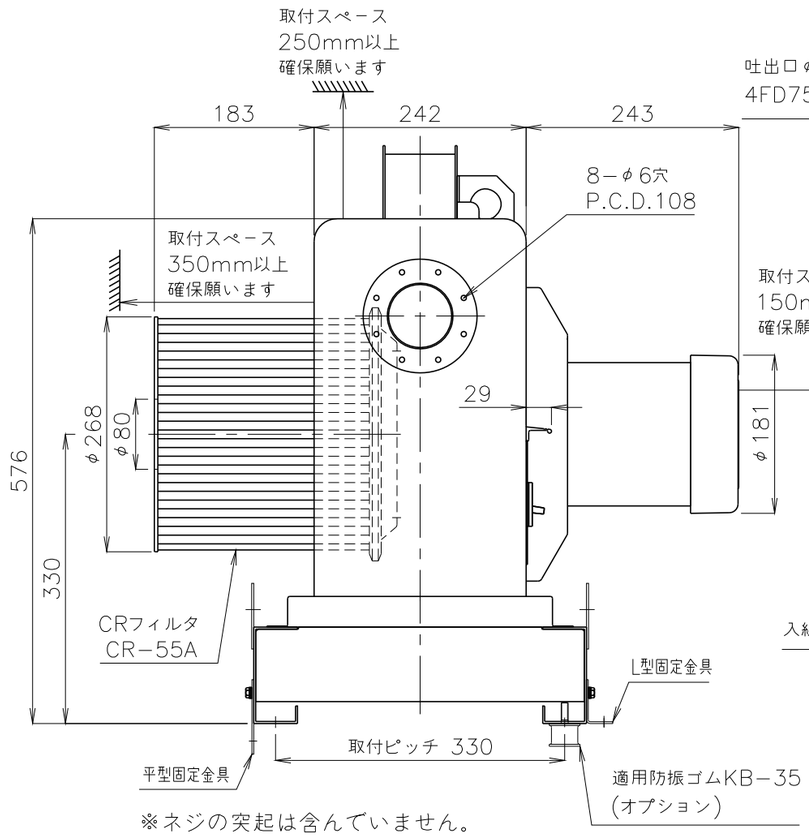

※ネジの突起は含んでいません。

※付属のフランジパッキン4P75の耐熱温度は200℃となります。

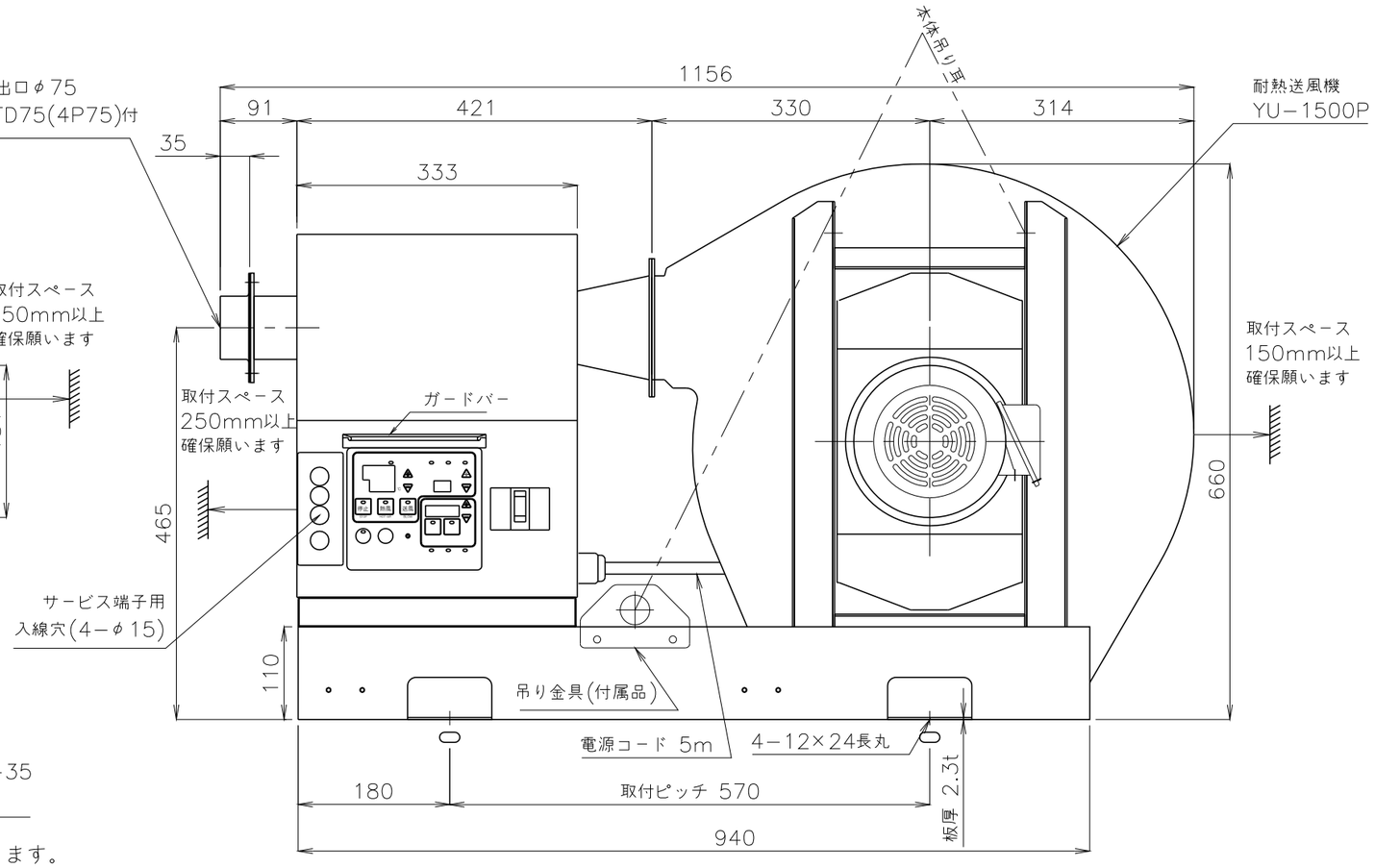

※各種固定方法詳細図については、当社ﾎｰﾑﾍﾟｰｼﾞ製品外形図をご参照ください。

※防振ゴムの詳細については、ｵﾌﾟｼｮﾝﾊﾟｰﾂｶﾀﾛｸﾞをご参照ください。

概算質量 82kg±5%

No.	修正内容	場所	日付	数	担当
3					
2					
1					

製図 | 設計 | 尺度 | 図番 250805KN−03 | File name TSK−24PS(CR付)外形図

配布先: 営業 / 資材購買 / 総合組立 / 金属加工

株式会社 関西電熱 Kansai Electric Heat Corp.

仕向 様

図面名称 TSK−24PS (CR付)外形図