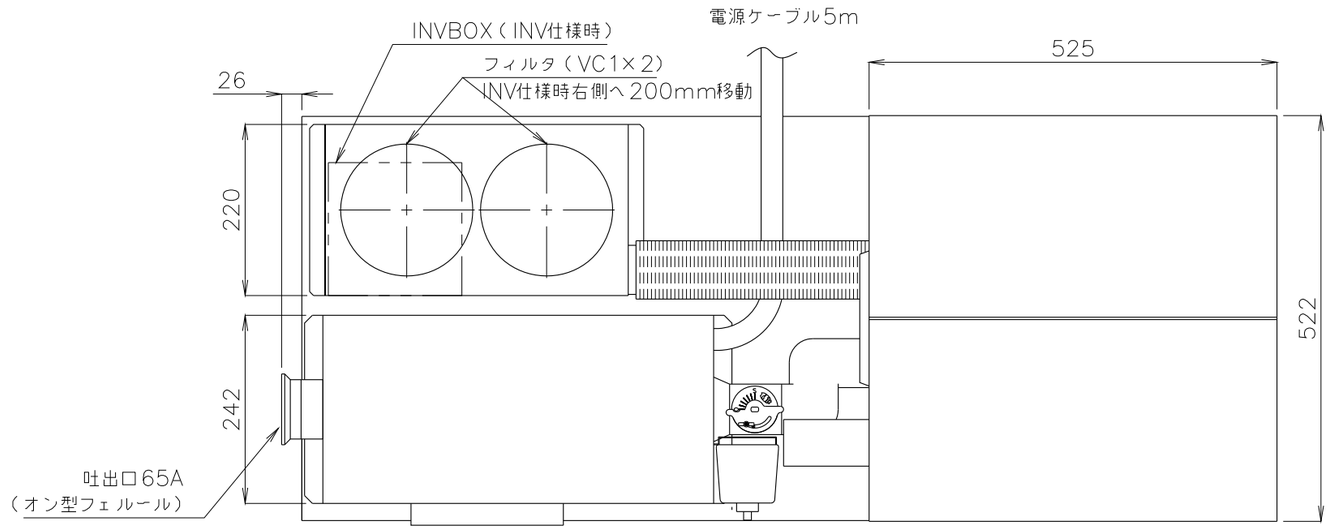

* 不安定な据付は、振動、騒音の原因になります。
* 壁や品物から離して据付けてください。
* 壁及び品物と密着していると熱風発生機がオーバーヒートをおこし
  重大な事故につながります。 又、点検や修理の妨げになります。
* 炉体等の発熱体上部への設置はしないでください。

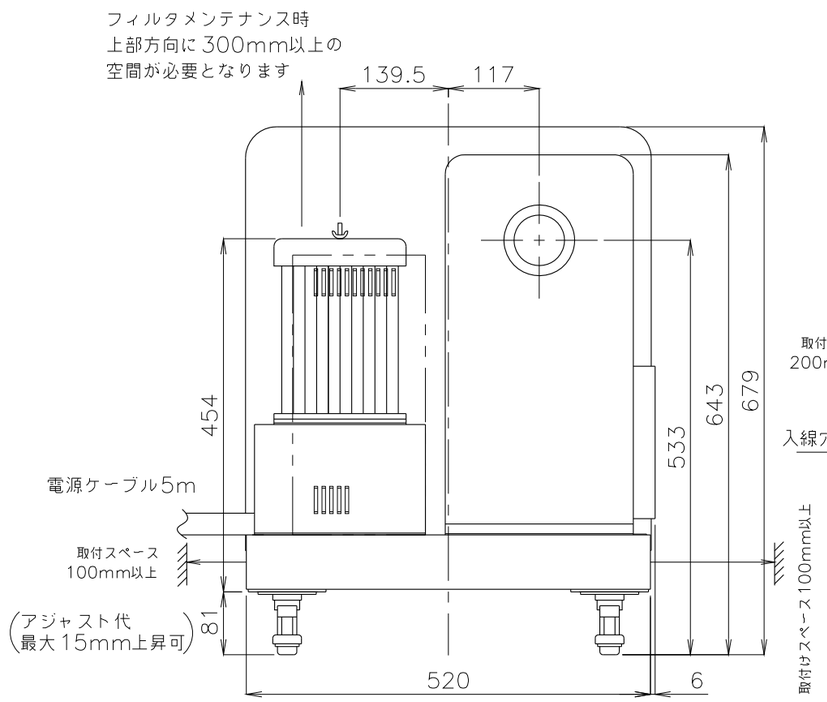

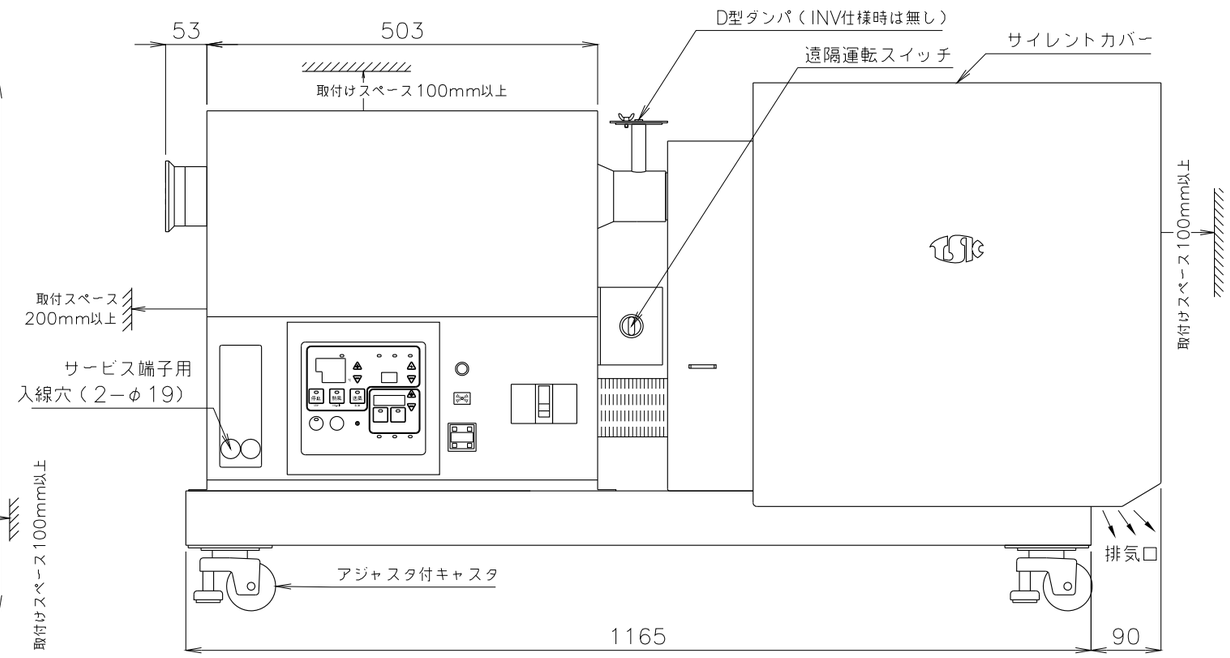

INV仕様無しの場合　概算質量　136kg±5%
NV仕様有りの場合　概算質量　140kg±5%

No.	修正内容	場所	日付	数	担当
3					
2					
1					

製図　設計　尺度

図番 180216MN−06

File name TSK−53H7　外形図

配布先：営業／資材購買／総合組立／金属加工

株式会社 関西電熱
Kansai Electric Heat Corp.

仕向　様

図面名称 TSK−53H7 外形図