No.	名　称	個　数	材　質	処　理	備　考
1	ノズル本体	1	ADC12		
2	角度変換プレート	1	SUS304		

②

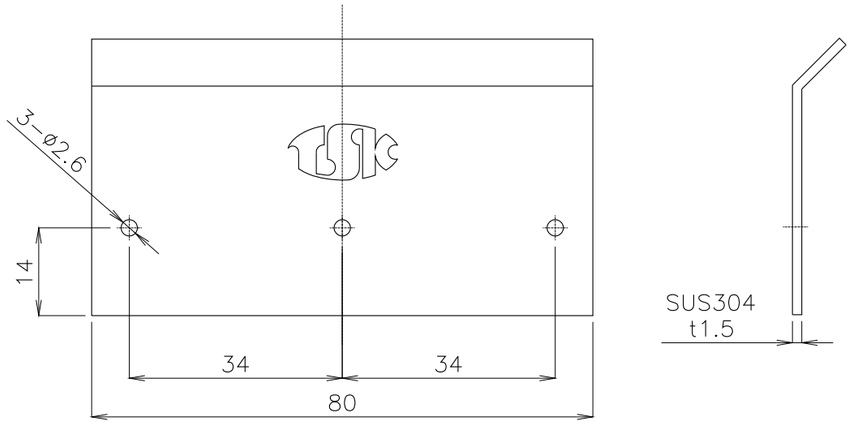

20AL80−30°

?

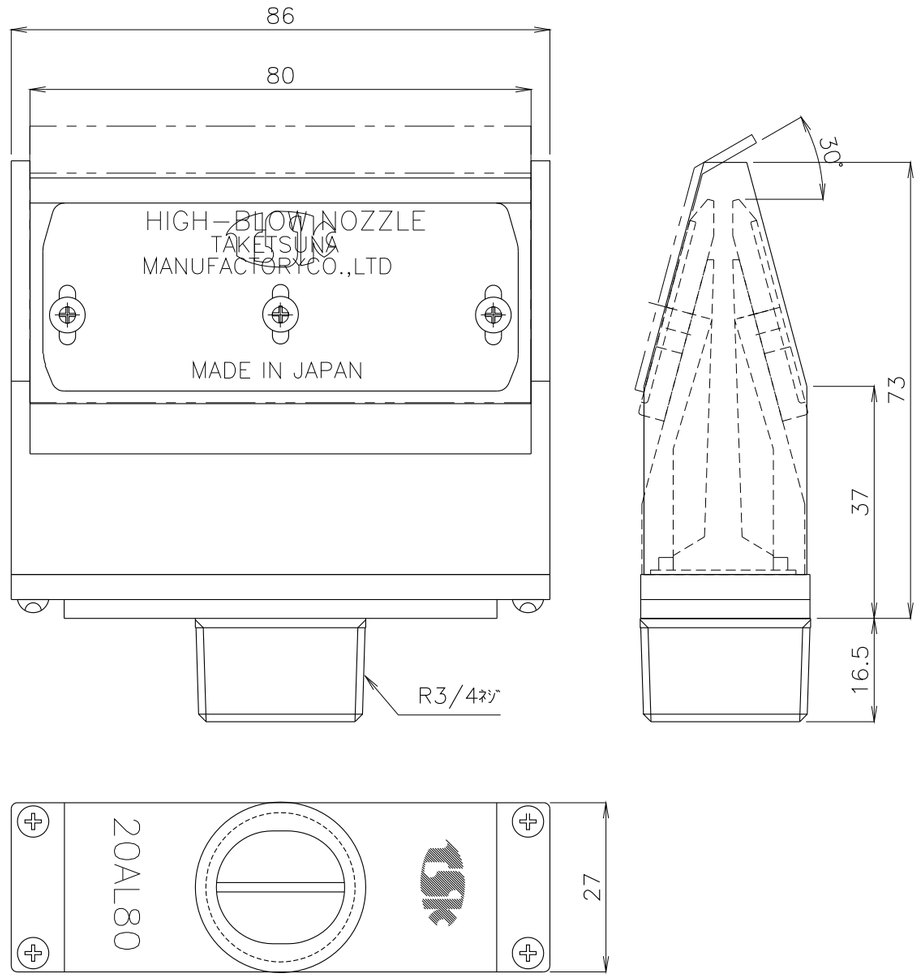

3					製　図	設　計	承　認	尺　度	図　番 190416MN01	配布先	□ 営業	株式会社 関西電熱 Kansai Electric Heat Corp.	仕　向	名　称
2											□ 資材購買			ミニノズル20AL80+20AL80−30°
1									File No. 190416ﾐﾆﾉｽﾞﾙ20AL80+20AL80−30		□ 総合組立			
No.	改 変 内 容	改変日付	数	担当							□ 金属加工			