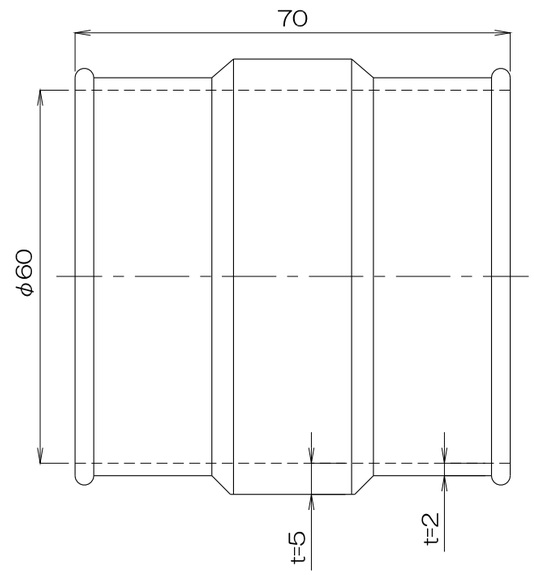

質量　43g

3						製　図	設　計	尺　度	図　番	配	□ 営業	株式会社 関西電熱	仕　向	図面名称 外形図
2									110805MU−02	布	□ 資材購買	Kansai Electric Heat Corp.		シリコンソケット
1									File name 外形図	先	□ 総合組立			SIS 65
No.	修　正　内　容	場　所	日　付	数	担当				シリコンソケット SIS 65		□ 金属加工			