No.	名　称	個　数	材　質	板　厚	処　理	備　考
1	4W100−65用分割固定金具	2/セット	SUS	1.5		トラス（小頭）4×6　8ヶ
2						

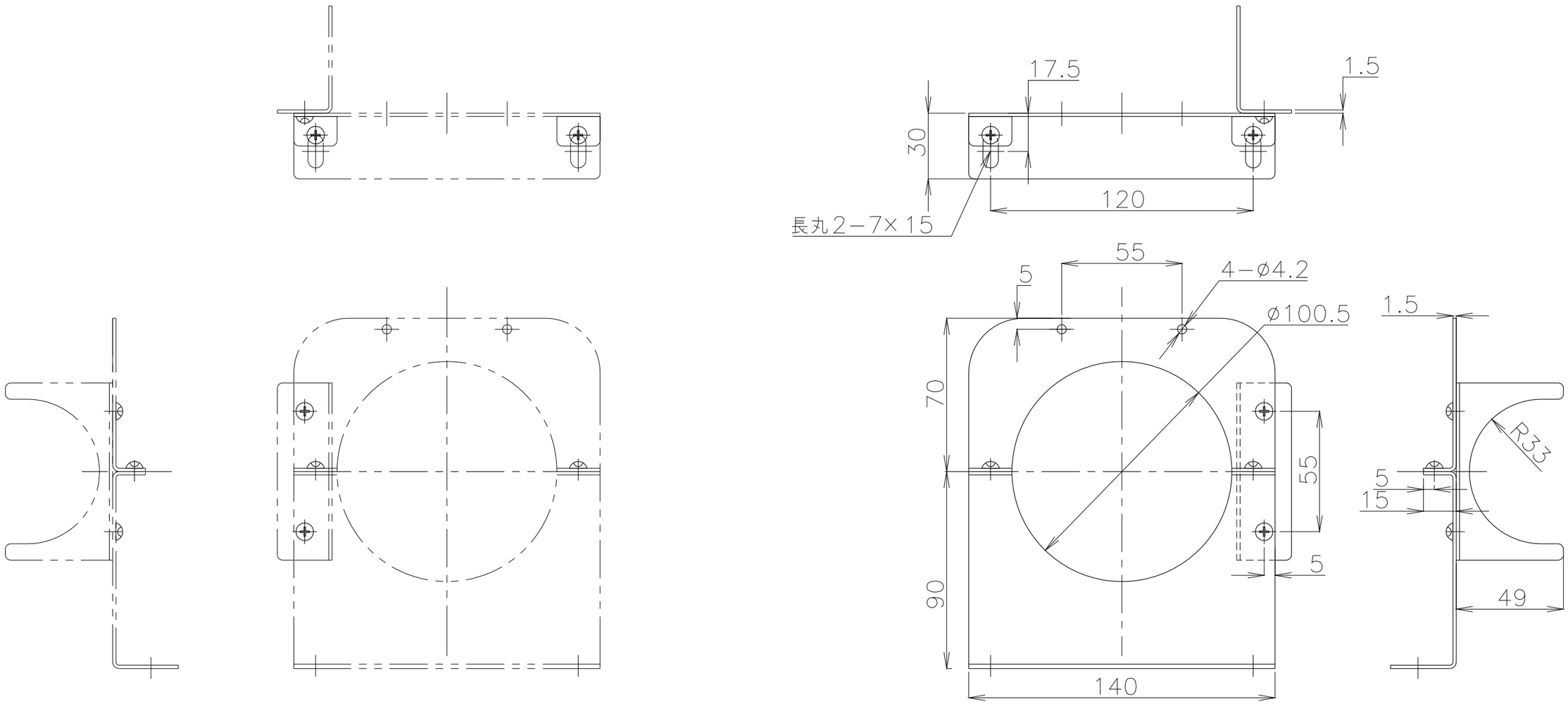

概算質量　540g

No.	改　変　内　容	改変場所	改変日付	数	担当
3					
2					
1					

製図　設計　承認

尺度

図番 190328MN−03

File name 吸排気4方向ダンパ専用分割式固定金具

配布先：営業／資材購買／総合組立／金属加工

株式会社 関西電熱 Kansai Electric Heat Corp.

仕向

図名 吸排気4方向ダンパ 4W100−65用分割固定金具