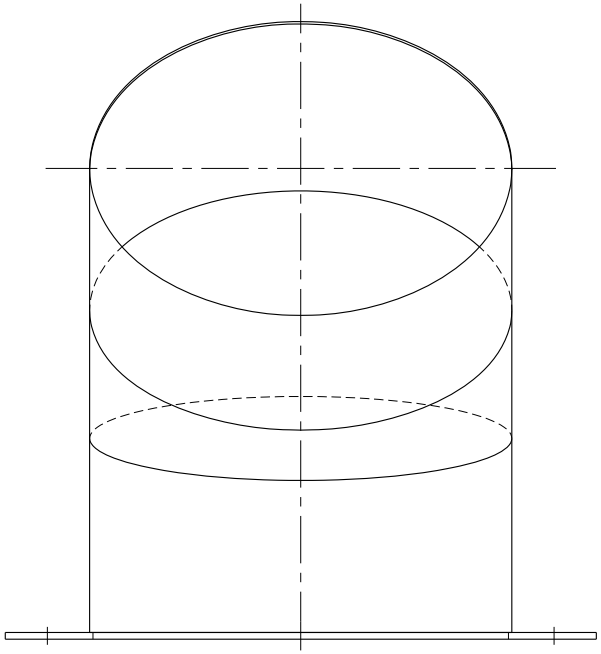

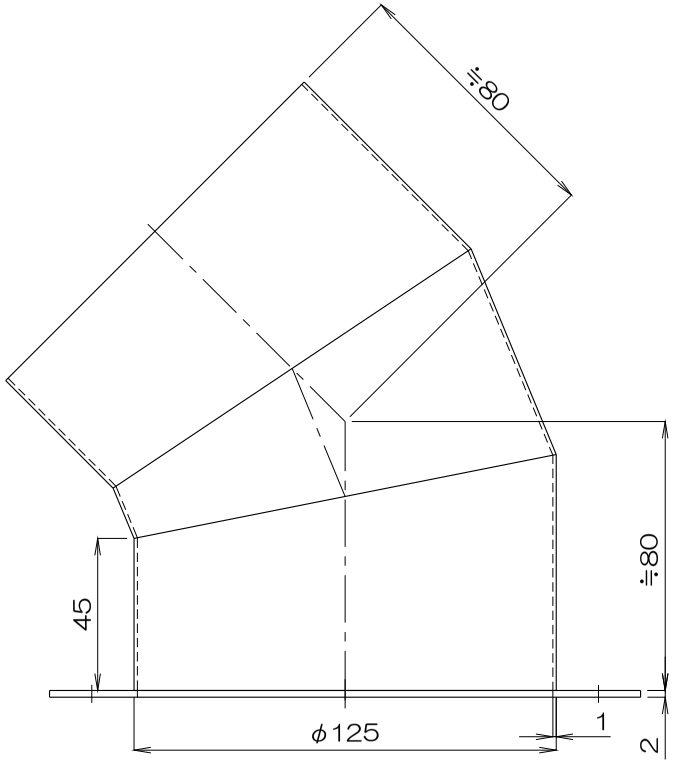

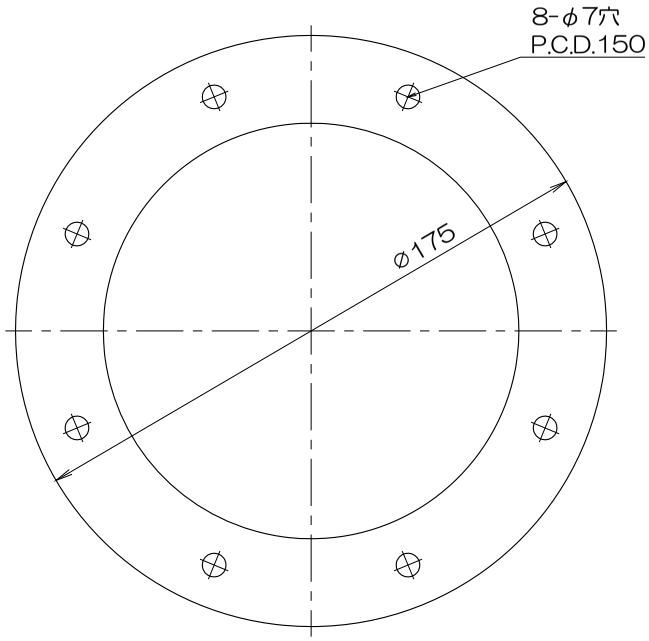

質量　617g

No.	修正内容	場所	日付	数	担当
3					
2					
1					

製図　設計

尺度 1:f

図番 231012MN−07

File name 外形図 45°エルボ 4HL125F

配布先: 営業 / 資材購買 / 総合組立 / 金属加工

株式会社 関西電熱 Kansai Electric Heat Corp.

仕向

図面名称 外形図 45°エルボ4HL125F