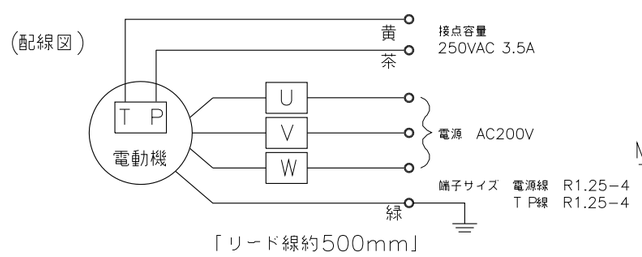

＊詳しくは、耐熱電動送風機取扱説明書をご参照下さい。

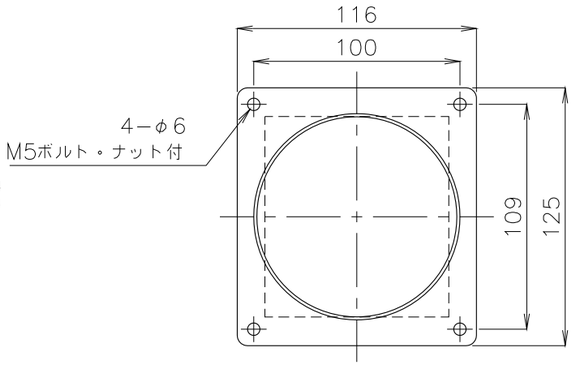

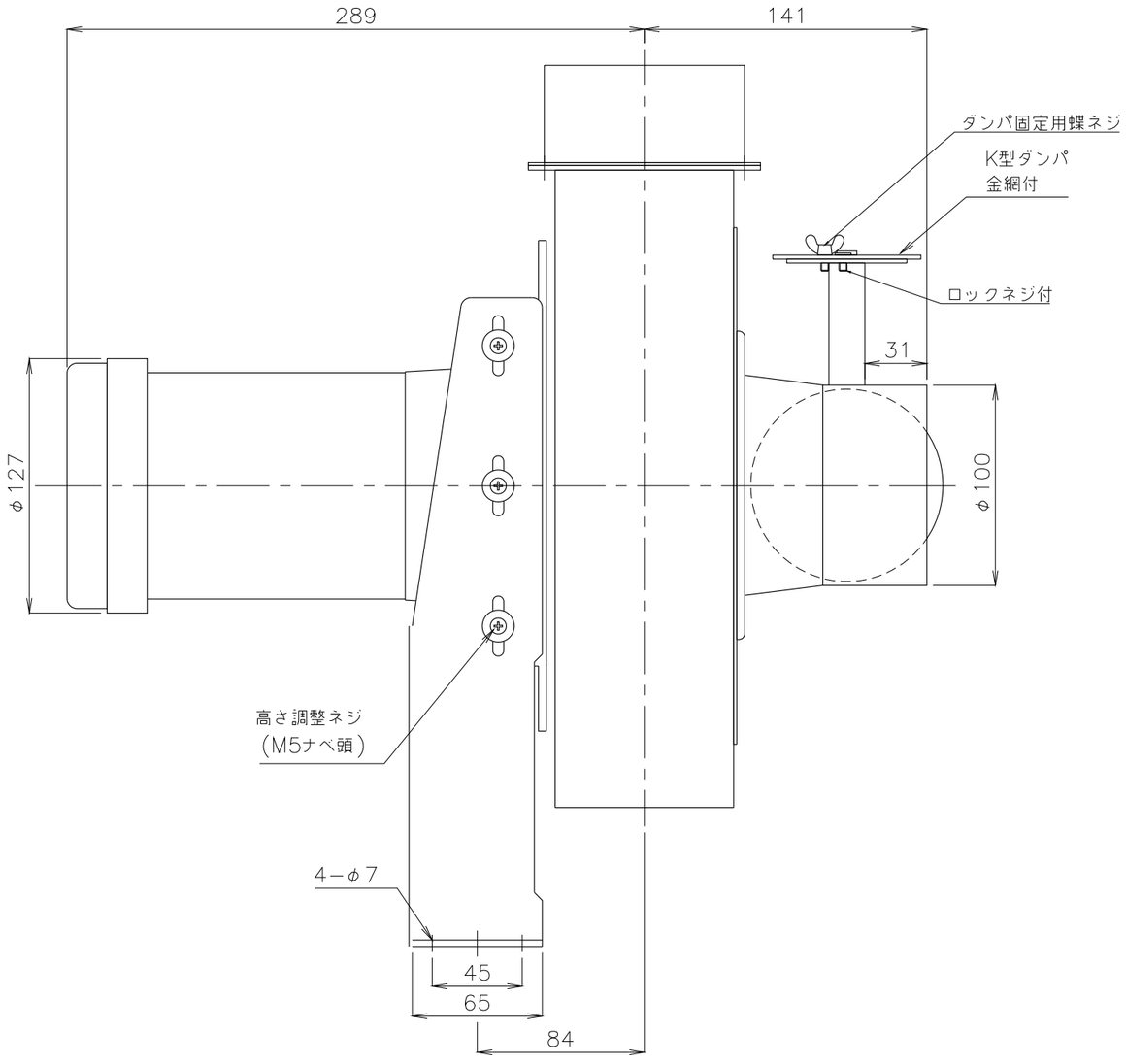

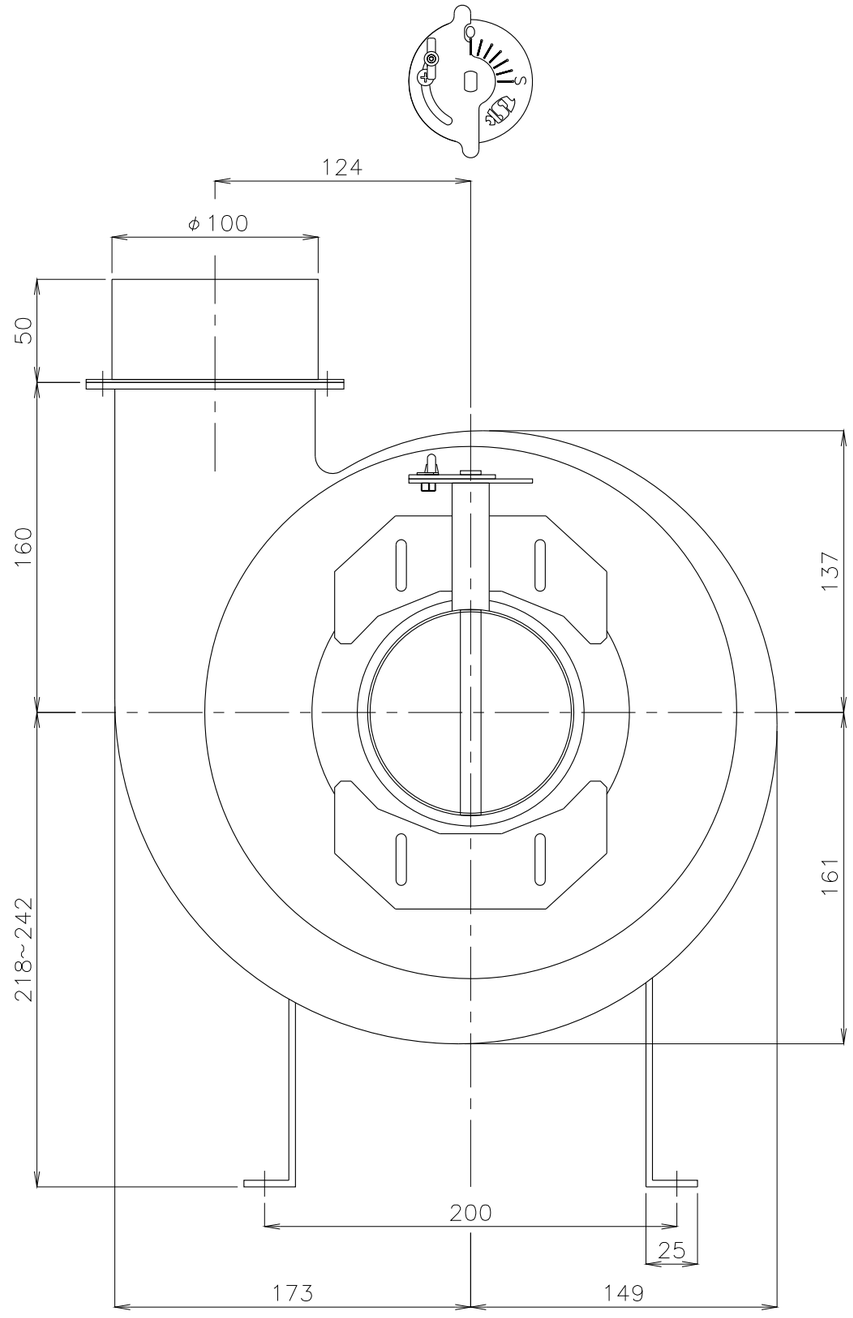

概算質量 15kg±5%

No.	修正内容	場所	日付	数	担当
3					
2					
1					

製図 | 設計 | 尺度

図番 190422MN−07

File name YU−250M(反時計回り90°)外形図

配布先: 営業 / 資材購買 / 金属加工 / 総合組立

株式会社 関西電熱
Kansai Electric Heat Corp.

仕向 様

図面名称 YU−250M(反時計回り90°)外形図