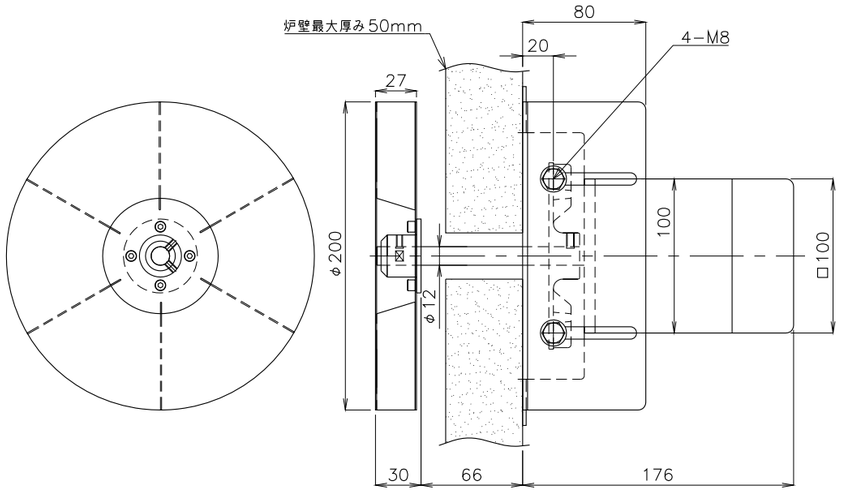

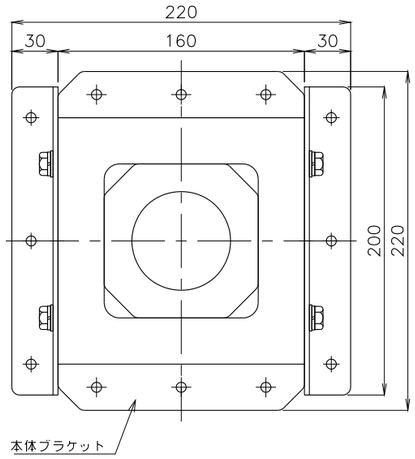

取付け加工寸法図

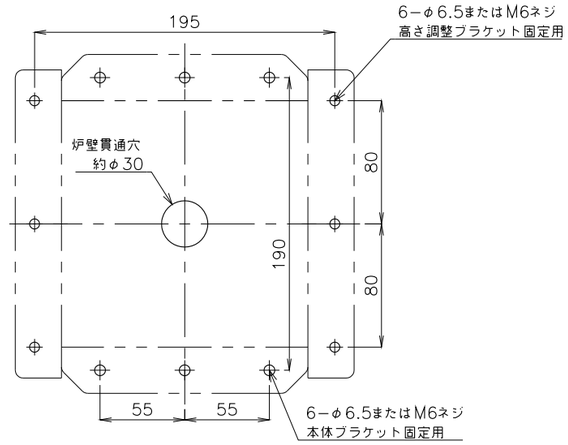

ガードカバー寸法

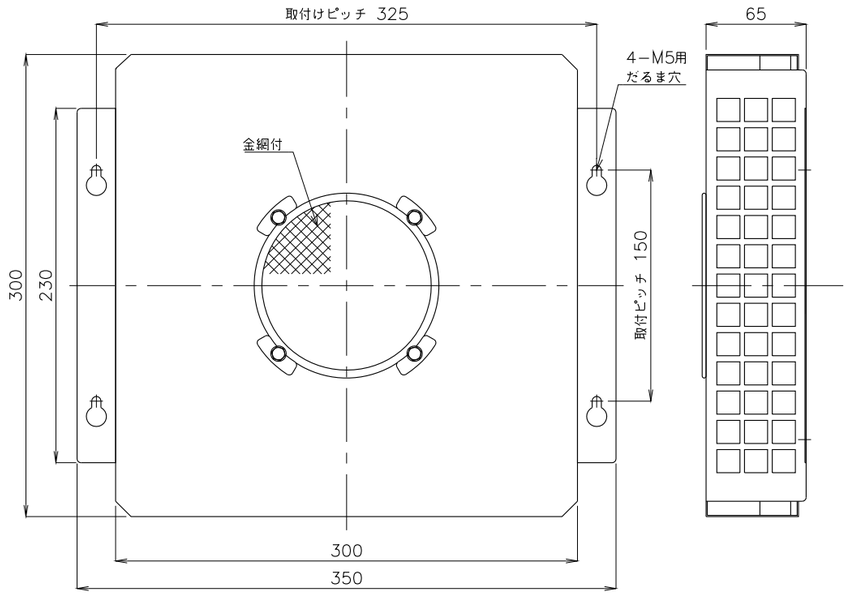

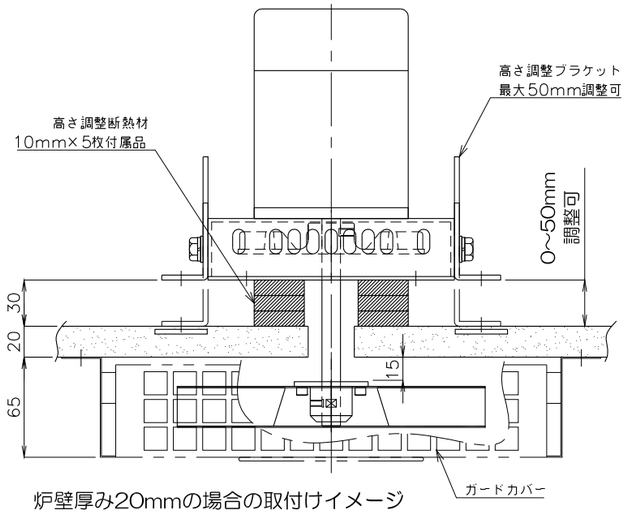

炉壁厚み20mmの場合の取付けイメージ

炉内サーキュレータ
型式：ST130−01
電源：3相200V(インバータ制御専用)
容量：130W　2P
定格電流値：0.61A
定格風量：5.0m3/min（at20℃）
風量調整範囲：30〜60Hz
有効炉内容積(高さ)　：約5.0m3(約1.5m)
使用可能最高炉内温度：350℃
取付け可能炉壁厚み：最大50mm
電動機周囲温度：−10〜+40℃
炉壁温度は100℃以下
取付け姿勢：軸下向き。軸横向き
概算質量：6.9kg±5%
付属品：高さ調整断熱材×5枚
ガードカバー　×1個
コアペイスト　×1本

No.	修正内容	場所	日付	数	担当	製図	設計	尺度	図番	配布先	株式会社 関西電熱 Kansai Electric Heat Corp.	仕向	図面名称
3									181129KN−01	□営業			炉内サーキュレータ
2									File name	□資材購買		様	ST130−01外形図
1									ST130−01外形図	□総合組立			
										□金属加工			