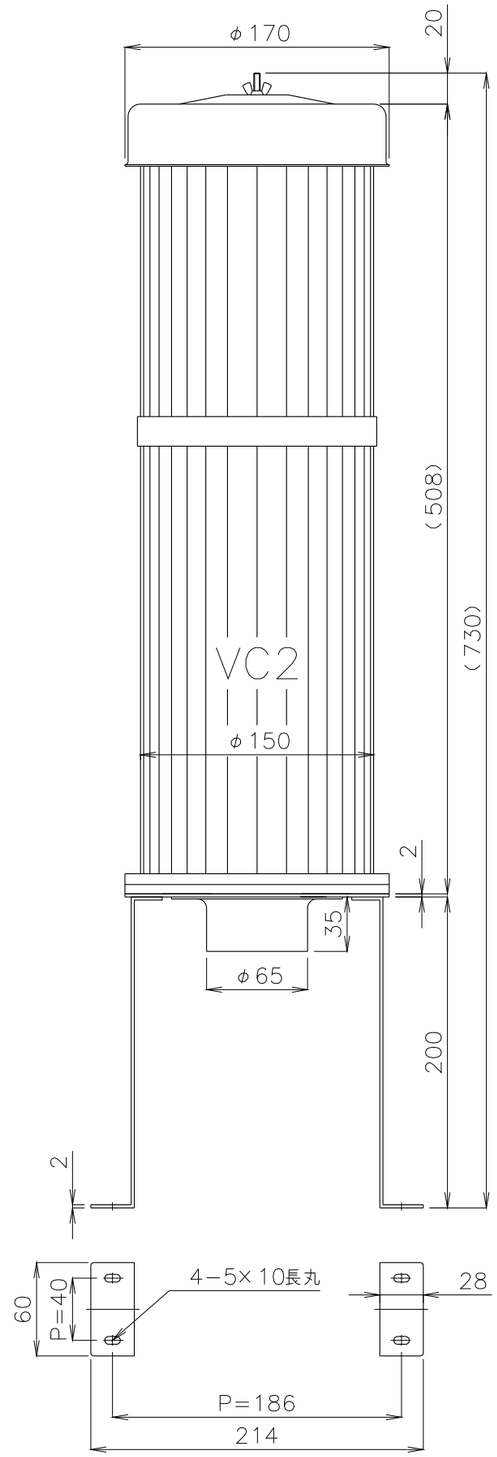

概算質量2.2kg±5%

No.	修正内容	場所	日付	数	担当
3					
2					
1					

製図 | 設計 | 尺度 | 図番 1810150NO−05 | File name TVC2−K−65 外形図

配布先: 営業 / 資材購買 / 総合組立 / 金属加工

株式会社 関西電熱 Kansai Electric Heat Corp.

仕向

図面名称: TVC2−K−65 外形図