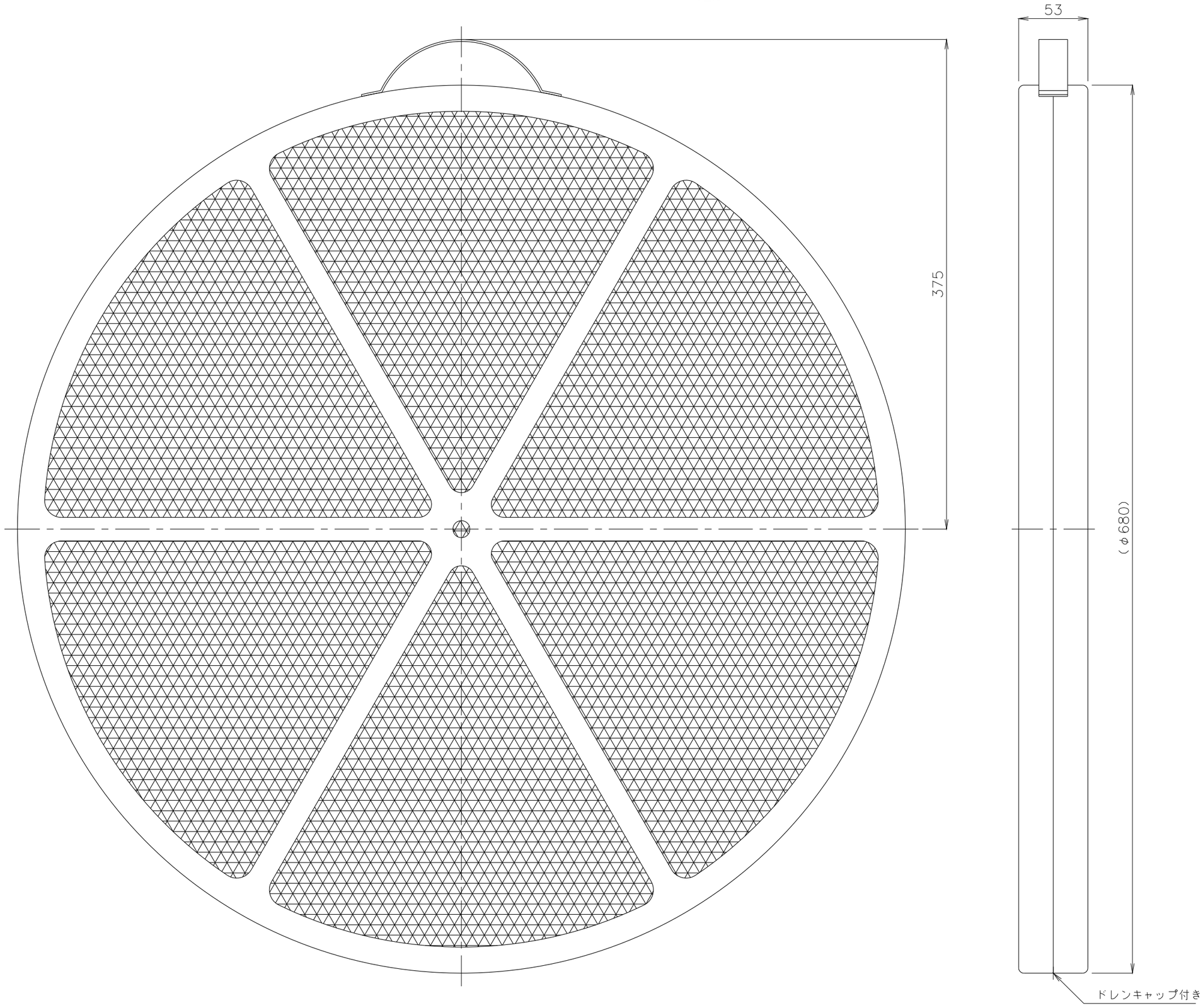

概算質量 6.6Kg± 5%

No.	修正内容	場所	日付	数	担当
3					
2					
1					

製図 | 設計 | 尺度 | 図番 1810170NO−08 | File name F−130S 外形図

配布先: 営業 / 資材購買 / 総合組立 / 金属加工

株式会社 関西電熱 Kansai Electric Heat Corp.

仕向

図面名称 F−130S 外形図