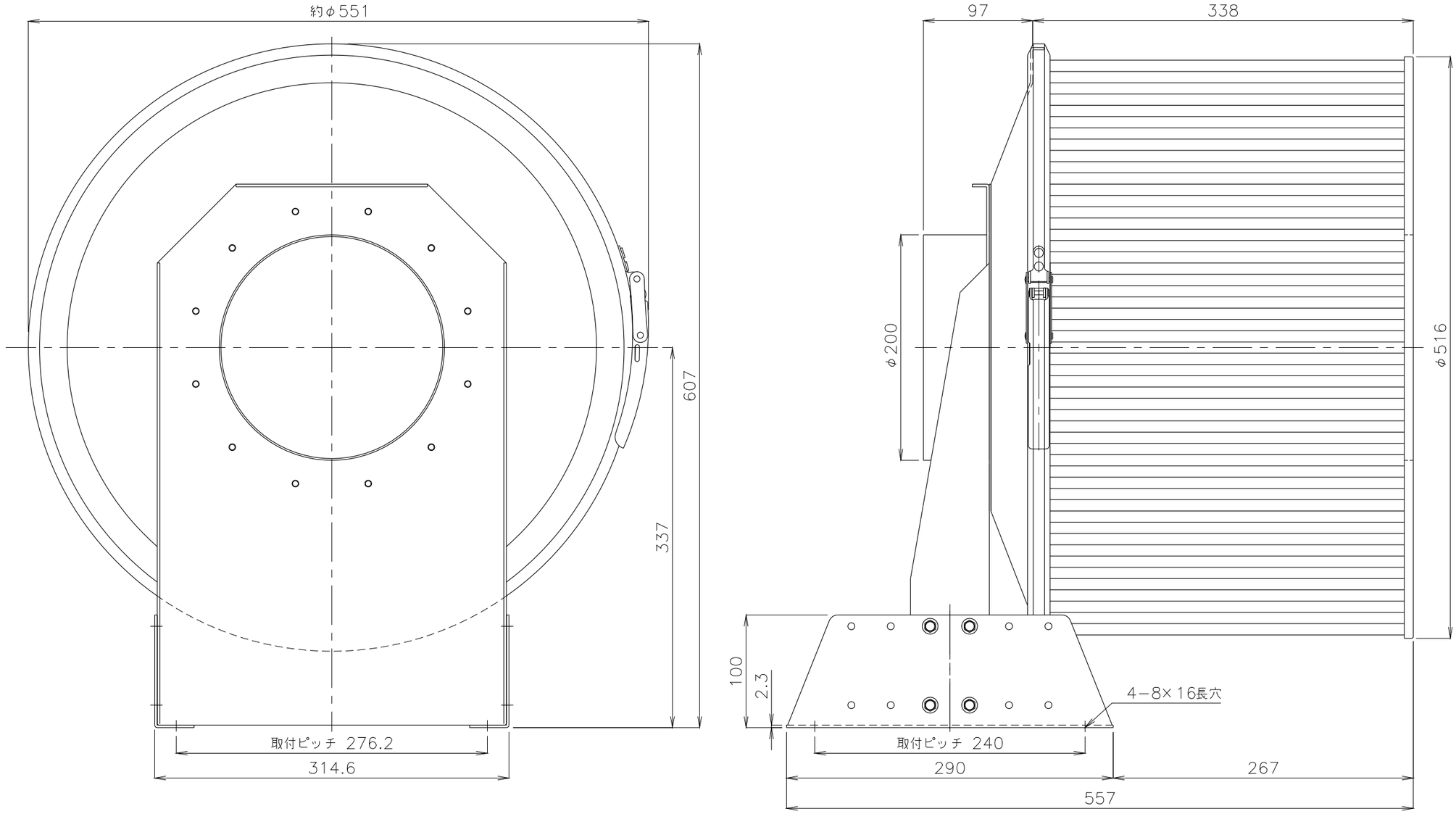

概算質量12.1kg±5%

No.	改変内容	改変場所	改変日付	数	担当
3					
2					
1					

製図 | 設計 | 承認

尺度

図番 180816MU−08

File name CR−91AS 外形図

配布先: 営業 / 資材購買 / 総合組立 / 金属加工

株式会社 関西電熱 Kansai Electric Heat Corp.

仕向 様

図名 CR−91AS 外形図