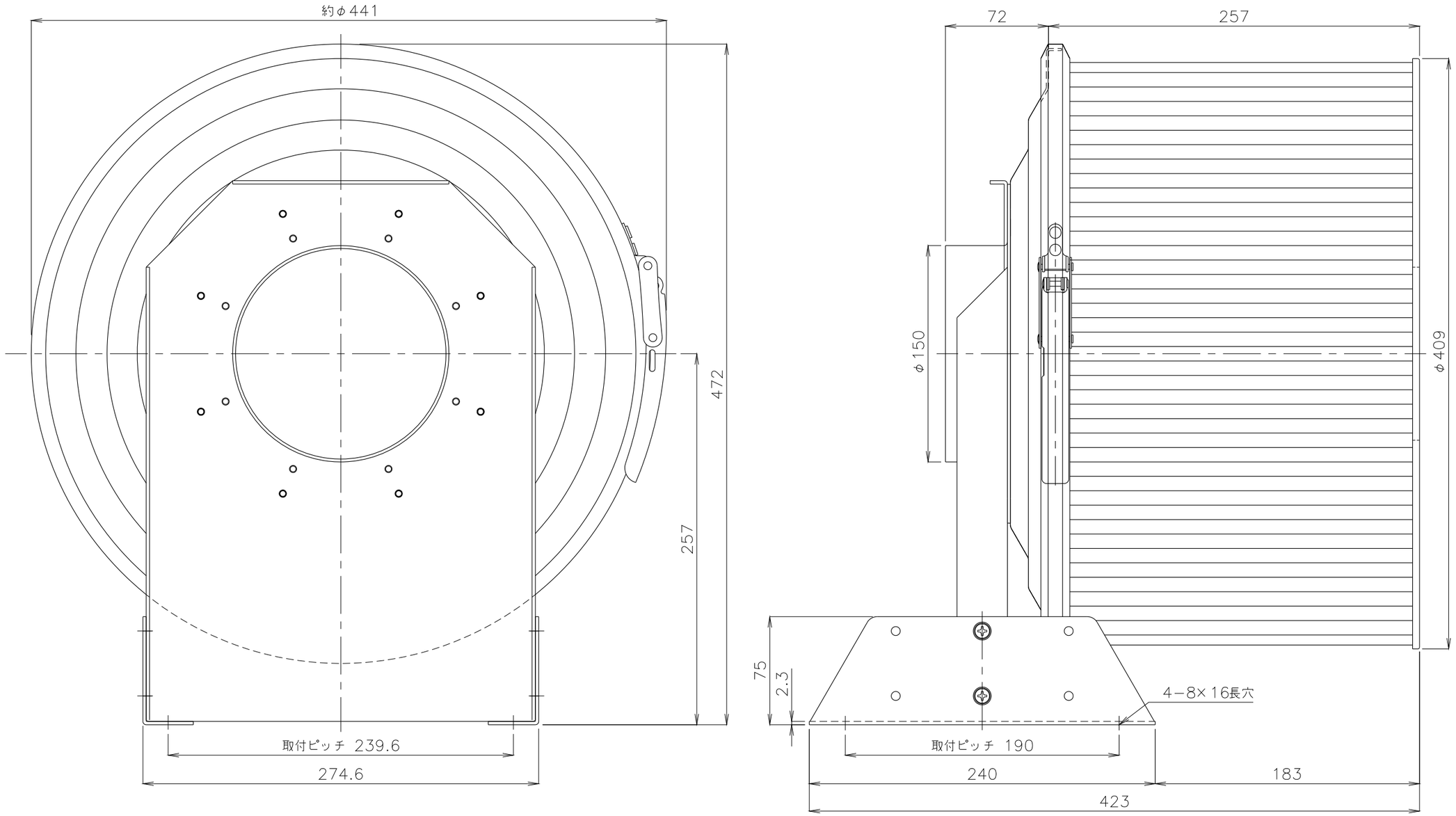

概算質量8.4kg±5%

No.	改変内容	改変場所	改変日付	数	担当
3					
2					
1					

製図 | 設計 | 承認 | 尺度

図番 180816MU−07

File name CR−81AS 外形図

配布先: 営業 / 資材購買 / 総合組立 / 金属加工

株式会社 関西電熱 Kansai Electric Heat Corp.

仕向 様

図名 CR−81AS 外形図