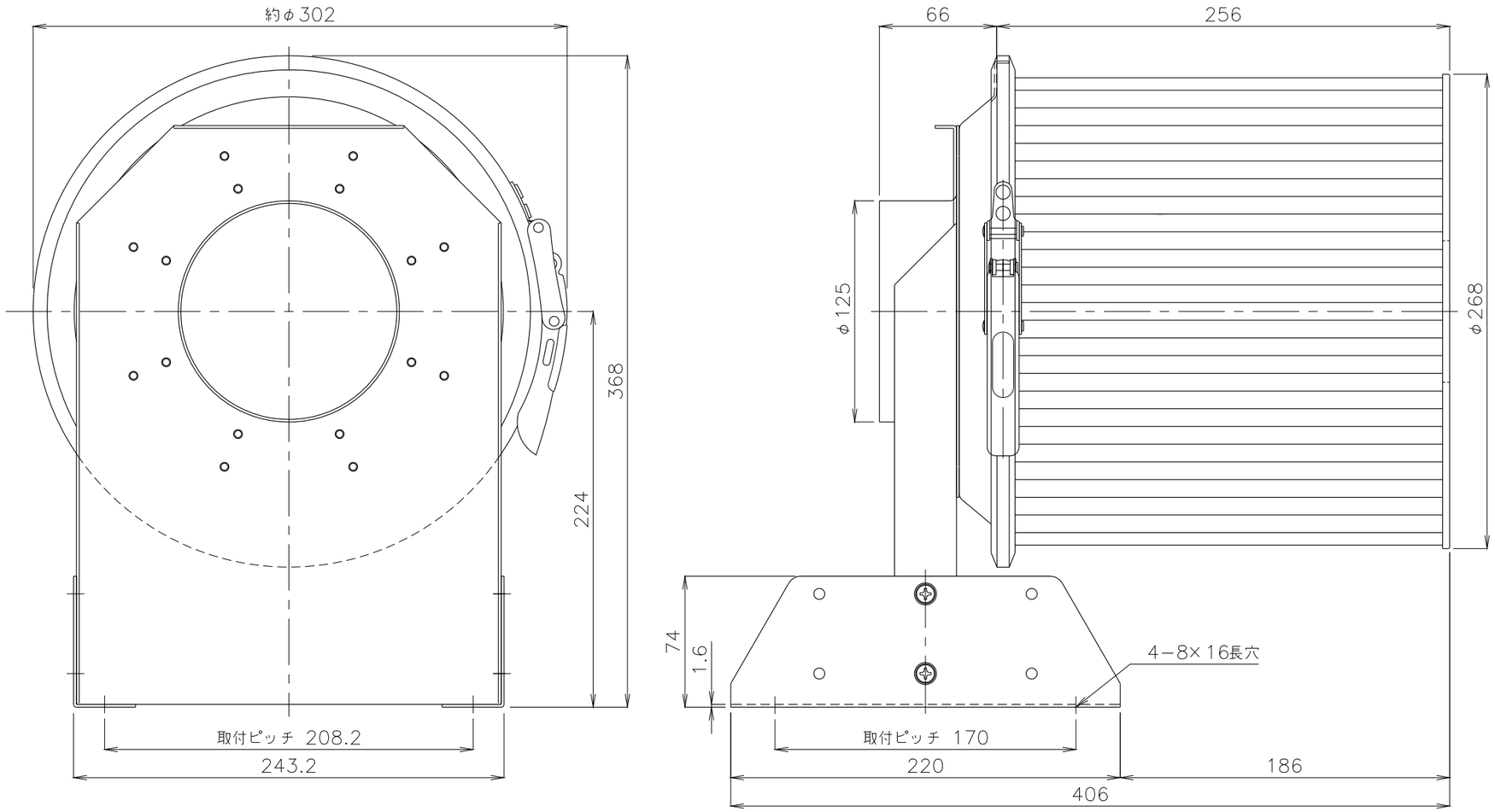

概算質量3.3kg±5%

No.	改変内容	改変場所	改変日付	数	担当	製図	設計	承認	尺度	図番	配布先	株式会社 関西電熱 Kansai Electric Heat Corp.	仕向	図名
3										180816MU−05	営業			CR−55AS 外形図
2										File name	資材購買		様	
1										CR−55AS 外形図	総合組立			
											金属加工			