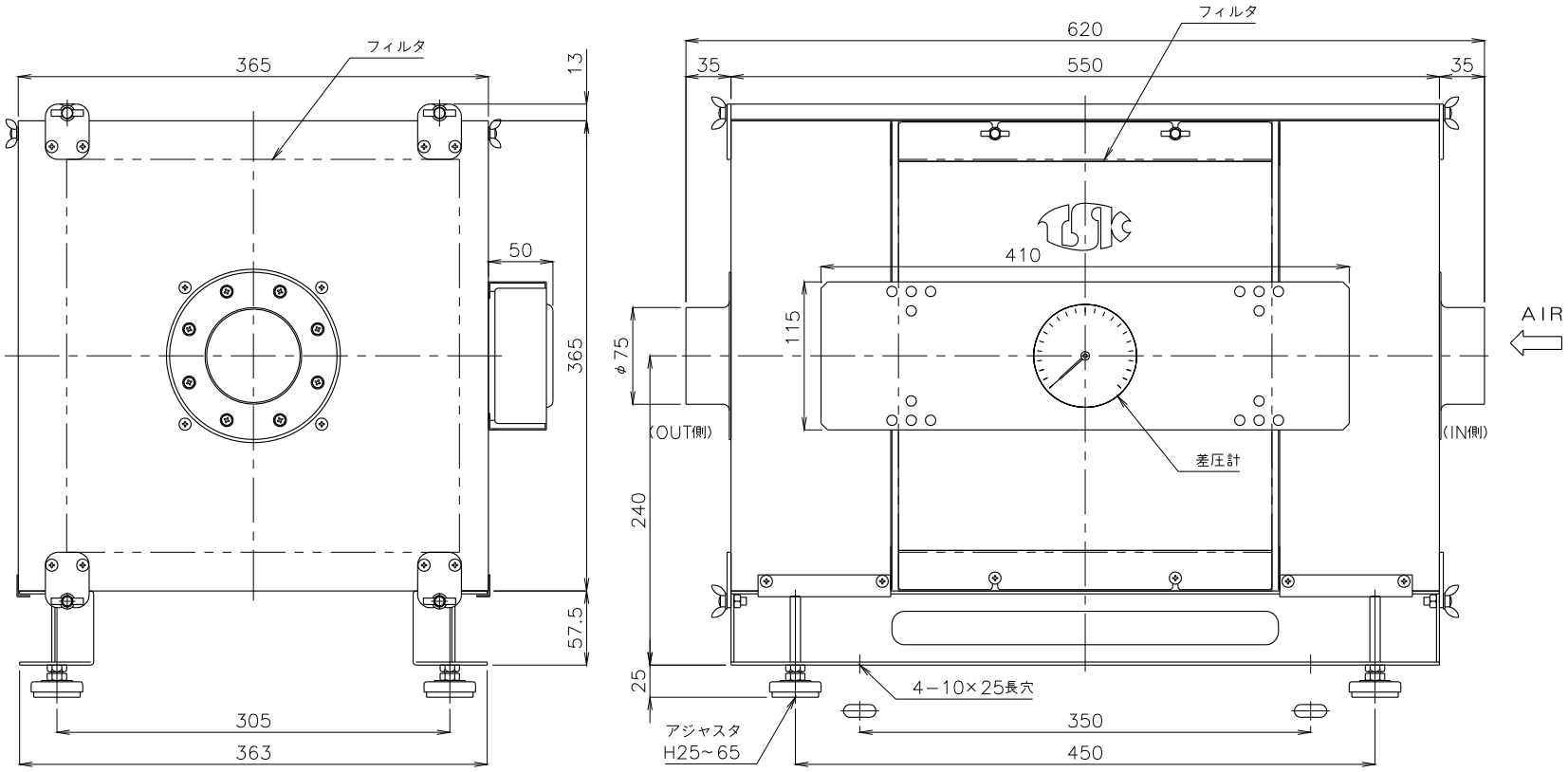

概算質量32kg±5%

No.	修正内容	場所	日付	数	担当
3					
2					
1					

製図　設計

尺度 1:F

図番 1807200NO−10

File name 3FU−8B OP（差圧計付）

配布先：営業／資材購買／総合組立／金属加工

株式会社 関西電熱
Kansai Electric Heat Corp.

仕向　様

図面名称
断熱材付HEPAフィルタBOX
3FU−8B OP（差圧計付）　外形図